PENTAIR

ULTRATEMP®-E

HOCHLEISTUNGSWÄRMEPUMPE

Einfach die wirtschaftlichste Art,
um Pools und Spas aufzuheizen

HOCHKLASSIGE LEISTUNG UND EFFIZIENZ. BESONDERS UMWELTFREUNDLICH. MEHR STANDARDFUNKTIONEN ALS ALLE ANDEREN PUMPEN.

Warum sollten Sie sich für eine UltraTemp®-E-Wärmepumpe entscheiden? Ganz einfach. Sie hat die meisten Standardfunktionen.

- Die UltraTemp-E-Wärmepumpe verfügt serienmäßig über eine AutoSet™-Temperatursteuerung. Sie überwacht die Wassertemperatur und schaltet die Pumpe je nach Bedarf ein oder aus, um die gewünschte Temperatur aufrecht zu erhalten. Diese Steuerung ist das Nonplusultra in Bezug auf Bequemlichkeit und freihändigen Komfort.
- Die UltraTemp-E 15 Wärmepumpe ist mit dem legendären DAIKIN Scroll® -Kompressor ausgerüstet, der effizienter, haltbarer, zuverlässiger und geräuschärmer ist als jeder andere Kolbenkompressor. Er ist das Beste vom Besten.
- Pentair verwendet in seinen Wärmepumpen das von der EPA zugelassene, umweltfreundliche Kältemittel R-410A ohne Ozonabbaupotential. Daher darf die UltraTemp-E-Wärmepumpe die Bezeichnung Eco Select® tragen.
- Ein Wärmetauscher aus 100 % reinem Titan gewährleistet einen korrosionsfreien Betrieb und eine besonders lange Lebensdauer.
- Das benutzerfreundliche, mehrsprachige LCD-Bedienpanel verfügt über eine intuitive, menügesteuerte Anzeige mit leicht verständlichen Volltextmeldungen — Sie müssen sich keine Codes merken.
- Eine Selbstdiagnose-Software überwacht die Anlage ständig im Hinblick auf die Spitzenleistung.
- Die automatische Abtaufunktion erkennt die Kältemitteltemperatur und verhindert ein Einfrieren der UltraTemp-E-Wärmepumpe, so dass die Pumpe bei Temperaturen bis zu -3 °C betrieben werden kann.
- Die Pumpe arbeitet perfekt mit den IntelliPool®-Automatisierungssystemen zusammen — über die Schnittstelle RS485 kann IntelliPool® die UltraTemp®-E nicht nur fernsteuern und -überwachen, sondern bei Störungen werden die Alarmsignale an die IntelliPool® gesendet und es kann eine E-Mail-Nachricht konfiguriert werden.
- CE-Konformität, Leistung und Wirkungsgrad wurden unabhängig vom TÜV Rheinland zertifiziert.
- Die Pool/Spa-Funktion ermöglicht eine einfache duale Temperaturregelung.
- Haltbare korrosionsbeständige Kunststoffplatten.
- Korrosionsbeständiger "Blue Fin"-Verdampfer.
- Kundendienst über Hotline und Vor-Ort-Service.

Eine Wärmepumpe ist eindeutig die beste Wahl, wenn es um das Erwärmen des Poolwassers geht. Das gleiche gilt für die Leistung und den Wert der voll ausgestatteten UltraTemp-E-Wärmepumpe. Fragen Sie Ihren Schwimmbadbauer, welche Pumpe für Ihren Pool richtig ist.

Eco® Select Efficiency • Conservation PENTAIR

TÜV Rheinland

UMWELT-FREUND-LICH R-410A

Die UltraTemp-E-Wärmepumpe darf die Bezeichnung Eco Select Produkt führen, die sie als eine unserer umweltfreundlichsten und effizientesten Ausrüstungen ausweist.

AUTOMATISCHE HEIZ-/KÜHLFUNKTION!

Die Pentair-Wärmepumpenmodelle für Heizung/Kühlung sind so ausgelegt, dass sie Ihr Wasser im Schwimmbecken automatisch entsprechend den eingestellten Temperaturen erwärmen oder abkühlen. Wählen Sie die Betriebsart AUTO und der intelligente Thermostat steuert die Wärmepumpe automatisch so, dass sie das Wasser auf die von Ihnen gewählte Temperatur erwärmt oder abkühlt.

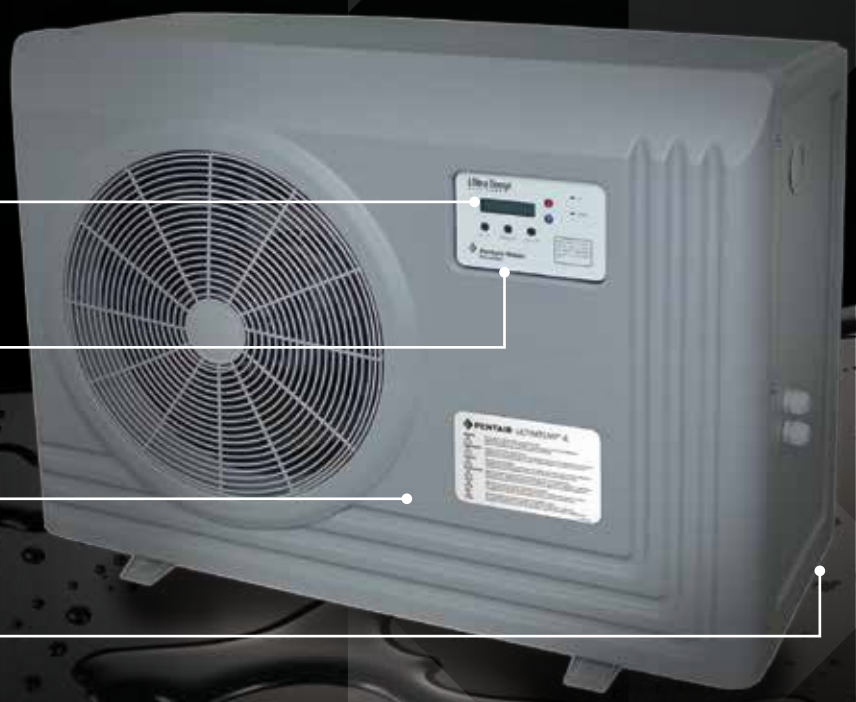

Digitale Steuerungen mit zwei Thermostaten bieten eine genaue Temperaturregelung für Pool/Spa-Kombinationen und verhindern eine zu starke Aufheizung und Energieverschwendung.

Selbstdiagnose-Steuerungen überwachen den Betrieb der Wärmepumpe und erkennen Fehler, um einen sicheren und zuverlässigen Betrieb sicherzustellen.

Das haltbare, korrosionsbeständige Gehäuse aus Verbundwerkstoff sieht auch nach vielen Jahren noch wie neu aus.

50mm-Rohrleitungsanschlüsse für einfachen Einbau

KOSTENVERGLEICH FÜR DAS AUFHEIZEN VON POOL UND SPA

ENERGIEBERECHNUNG	2012 KOSTEN €	EINHEIT	kWh PRO €1
STROM	0,2100	kW	5
ÖL	0,8920	Liter	9
ERDGAS	0,0570	kW	15
ULTRATEMP-E	**0,2100**	**kW**	**28**

Diese Tabelle zeigt, wie eine UltraTemp-E-Wärmepumpe bei gleichen Kosten das 2,75 bis 5,8fache an Wärme erzeugt. Die Kosten basieren auf durchschnittlichen nationalen Brennstoffkosten und Wirkungsgraden (Quelle: Federal Register - USA).
Wegen der aktuellen Preise wenden Sie sich bitte an Ihr örtliches Energieunternehmen.

ULTRATEMP®-E

HOCHLEISTUNGSWÄRMEPUMPE

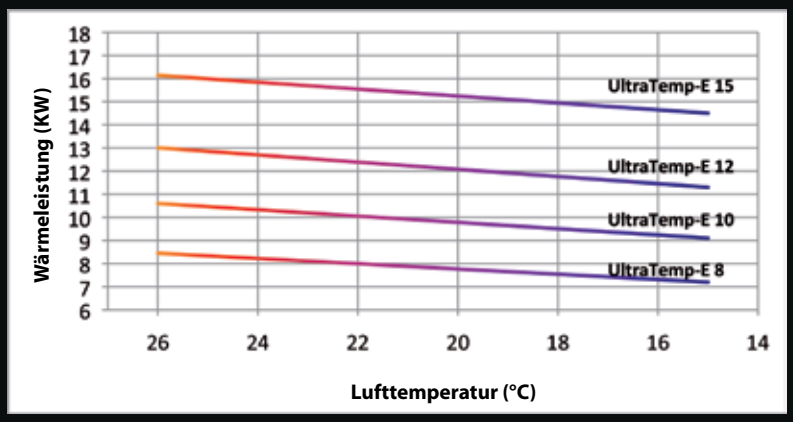

BESTELLDATEN

Modell	Beschreibung	Heizleistung (W) / COP		Min. Durchfluss (m3/h)	Leis-tungs-schalter-größe (A)	Spannung	Phase	Freq (Hz)
		15° Luft/ 26° Wasser*	26° Luft/ 26° Wasser*					
460990	UltraTemp®-E 8	7200 / 4,7	8450 / 5,2	4	16	220-240	1	50
460991	UltraTemp®-E 10	9100 / 4,8	10600 / 5,1	5	16	220-240	1	50
460992	UltraTemp®-E 12	11300 / 4,9	13010 / 5,3	5	20	220-240	1	50
460993	UltraTemp®-E 15	14500 / 4,8	16140 / 5,2	5	25	220-240	1	50
460994	UltraTemp®-E 20	21250 / 4,7	24010 / 2,5	6	10	380	3	50
460995	UltraTemp®-E 25	24300 / 4,6	27210 / 5,1	7	12	380	3	50

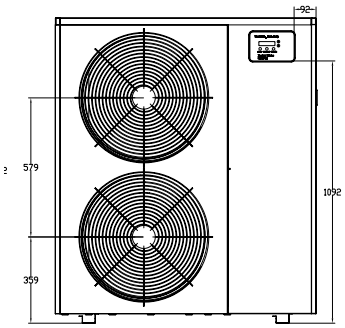

Modell	Beschreibung	A	B	C	D	E	F	G
		mm	mm	mm	mm	mm	mm	mm
460990	UltraTemp®-E 8	632	1006	352	650	372	300	111
460991	UltraTemp®-E 10	632	1006	352	650	372	300	111
460992	UltraTemp®-E 12	762	1025	413	640	422	420	106
460993	UltraTemp®-E 15	762	1025	413	640	422	420	106
460994	UltraTemp®-E 20	1260	1090	400	810	412	500	122
460995	UltraTemp®-E 25	1260	1090	400	810	412	550	122

* bei 70% rel. Feuchte

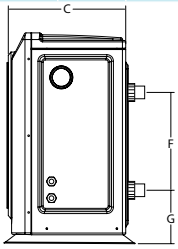

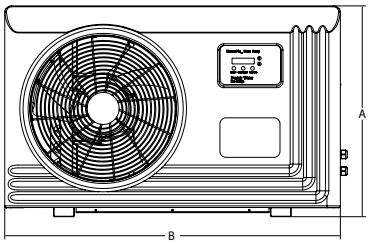

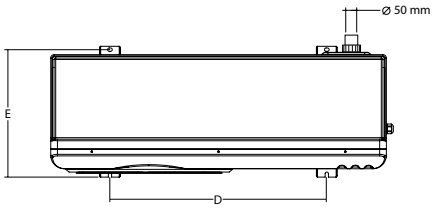

PENTAIR

ZU BEZIEHEN ÜBER:

Kundendienst:

T 0032 14 25 99 11
F 0032 14 25 99 25
poolemea@pentair .com
www.pentairpooleurope.com

Copyright – Eingeschränkte Lizenz: Mit Ausnahme einer explizit hierin erteilten Genehmigung darf kein Teil des Inhalts dieses Dokuments ohne vorherige schriftliche Genehmigung von Pentair International SRL in irgendeiner Form oder auf irgendeine Art vervielfältigt werden

Automatisierung / Filter / Filteranlage / Pumpen / Wärmepumpen / Reinigungsgeräte / Einbauteile / Beleuchtung / Dosierer / Salz Chlorinatoren / Dosiersysteme & Messgeräte / Reinigung & Zubehör / Wasserattraktionen

NVA - BR - ULT -DE © 2012 Pentair International SRL. Alle Rechte vorbehalten. Rev. 03-2015.